PACK WC SUSPENDU

Pack pour WC suspendu à commande mécanique

PACK700

Garantie 10 ans (hors pièces d 'usure)

Bâti-support sol et mur

Double débit 3/6L à commande mécanique,

Equipé d 'un robinet flotteur **silencieux NF** cl1

silencieux classe 1 **avec filtre de protection**

Réglable en hauteur, avec pieds renforcés et jeux de fixations murales. (entraxe de fixation 180 ou 230 mm et hauteur jusqu 'à 50 cm du sol fini).

Réservoir anti-condensation

Evacuation en PVC de diamètre 100 mm réglable en profondeur sur 60 mm. Accessibilité par une trappe de visite 116 x 180 mm à l'ensemble du mécanisme de chasse. **Robinet d 'arrêt vers l'intérieur pour éviter les fuites à l 'extérieur.**

Testé comme applique pour une charge de 400kg

Livré complet avec tube de chasse, tunnel de traversée de cloison, robinet d'arrêt, tube-réservoir cuvette, système d'évacuation universel, sortie verticale ou sortie horizontale avec un seul raccord. visserie complète, fixations murales réglables, tiges filetées et cache-écrous.
Livré avec plaque de commande mécanique Globe blanche 3-6 L réf.187B
et cuvette standard + abattant réf. CUVSUSPB15

Bâti-support testé conformément à la norme NF XP D12208 pour une résistance à une charge de 400 kg

réf.	gencod	Cond.
PAC700187B	3544003006029	1

Dimensions

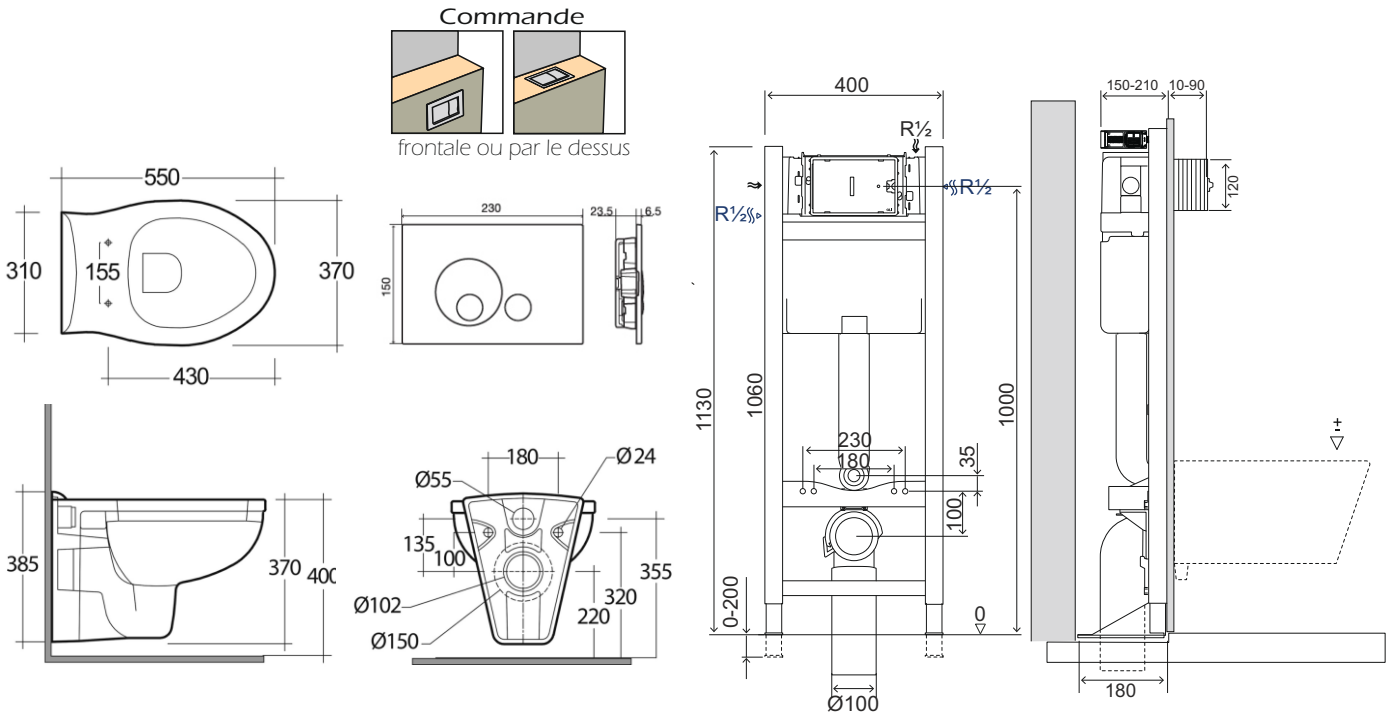

REGIPLAST