Ideal Standard

Meuble

Conca

Ideal Standard

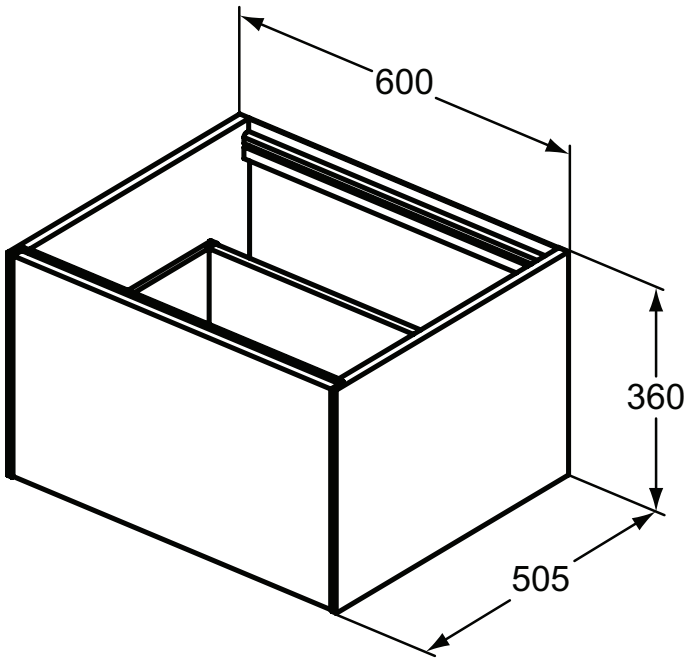

Réf. : **T3982Y1**

Meuble suspendu 60 x 50,5 cm, 1 tiroir

Meuble suspendu 60 x 50,5 x 36 cm Conca mat, 1 tiroir. Livré monté. Kit de fixation fourni. Structure en MDF épaisseur 0,8 cm laqué. Face frontale en MDF épaisseur 1,8 cm. supérieur à commander séparément. Lumière LED et boites de rangement pour les tiroirs en option.

Couleur : Y1 - Blanc mat

Caractéristiques : .

Plus de détails sur le produit :

Type :	Meuble sous lavabo
Montage :	Suspendu
Style :	Contemporain
Poids net (kg) :	25,00
Matériau :	MDF
Designer :	Palomba Serafini Associati
Hauteur (mm) :	360
Largeur (mm) :	600
Profondeur (mm) :	505
Forme :	Rectangulaire

Ideal Standard France - Showroom Paris
165 av. du Bois de la Pie, 95940 Roissy CDG Cedex, France - Tél : 01 49 38 28 00
E-mail : sav.idealstandard@idealstandard.com (demandes techniques) /
fr-fax-offre-de-prix@idealstandard.com (demandes commerciales) - Site internet : www.idealstandard.fr