AXOR

hansgrohe

Marque	hansgrohe
Nom de l'article	**Pulsify S** Colonne de douche 260 2jet EcoSmart 9l/min avec mitigeur thermostatique ShowerTablet Select 400
Numéro de l'article	24241000
Finition	Chromé
Pos.	1

iF DESIGN AWARD 2021

reddot winner 2021

Photographie du Produit

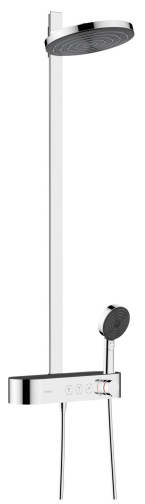

Plan géométral

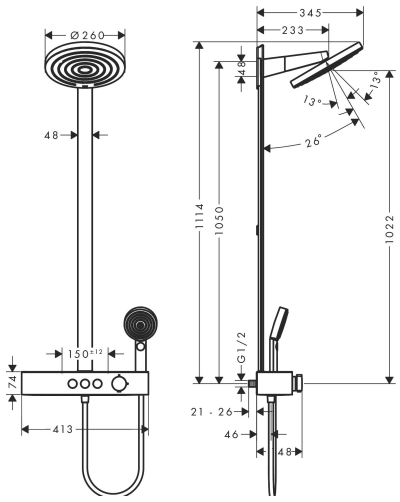

Caractéristiques

- comprenant : douche de tête, douchette, thermostatique de douche, barre de douche, flexible de douche
- douche de tête Pulsify 260 2jet
- taille de la douche de tête: 260 mm
- type de jet douche de tête : jet PowderRain, jet Intense Powder-Rain
- rotule: douche de tête orientable de 10-30°
- finition du disque de jet: graphite
- vide la douche de tête sous un angle de 10°
- douche de tête amovible
- tablette en plastique
- finition de la tablette: graphite
- débit maximal sous 3 bars de pression: 7,5 l/min
- Débit du jet PowderRain (sous 3 bars): 7,5 l/min
- type de jet douchette: jet PowderRain, jet IntenseRain, jet massage
- débit de la douchette sous 3 bars: 7,5 l/min
- pression minimum en fonctionnement: 1,7 bars
- pression maximum en fonctionnement: 10 bars
- tube recoupable par le bas
- diamètre de la barre: 48 mm
- longeur du bras de douche: 163 mm
- thermostatique CoolContact: empêche l'échauffement du boîtier du thermostatique, pour plus de sécurité
- thermostatique ShowerTablet Select 400

Technologie

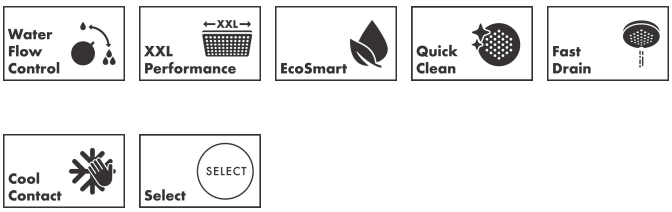

Types de jet