AXOR

hansgrohe

| | |
|---|---|
| Marque | hansgrohe |
| Nom de l'article | **Pulsify S** Colonne de douche 260 1jet EcoSmart 9l/min avec mitigeur thermostatique ShowerTablet Select 400 |
| Numéro de l'article | 24221000 |
| Finition | Chromé |
| Pos. | 1 |

reddot winner 2021

DESIGN AWARD 2021

## Photographie du Produit

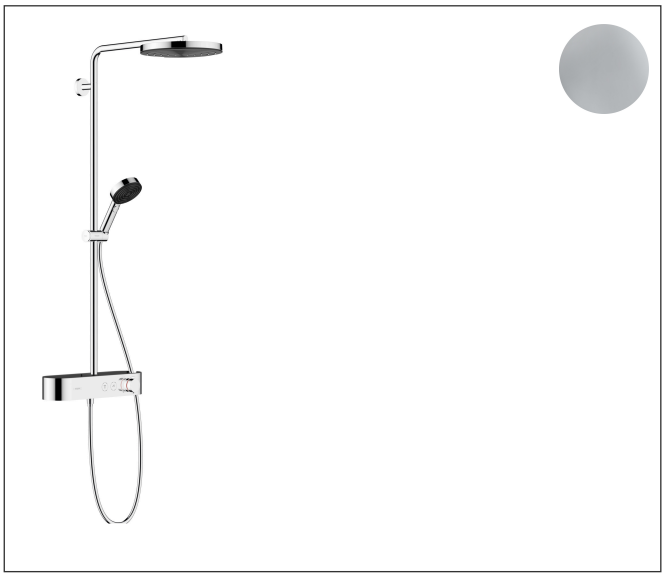

## Plan géométral

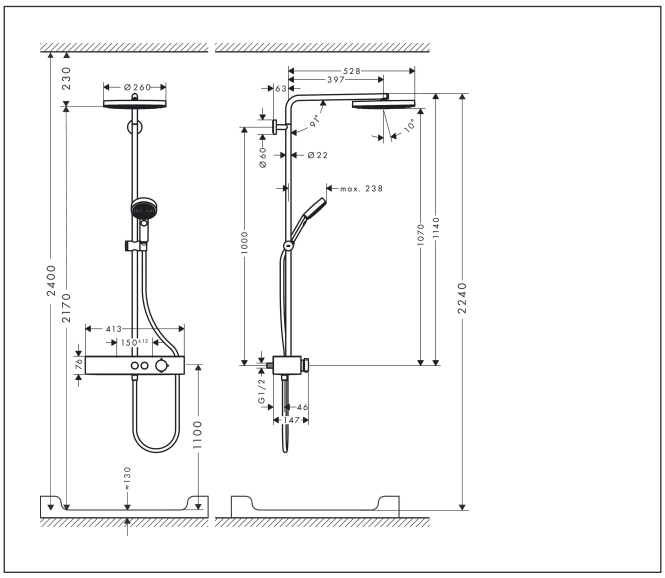


## Caractéristiques

- comprenant : douche de tête, douchette, thermostatique de douche, barre de douche, curseur, flexible de douche
- douche de tête Pulsify 260 1jet
- taille de la douche de tête: 260 mm
- type de jet douche de tête : jet PowderRain
- rotule: douche de tête orientable
- finition du disque de jet: graphite
- vide la douche de tête sous un angle de 10°
- douche de tête amovible
- tablette en plastique
- finition de la tablette: graphite
- débit maximal sous 3 bars de pression: 9 l/min
- type de jet douchette: jet PowderRain, jet IntenseRain, jet massage
- pression minimum en fonctionnement: 1 bar
- pression maximum en fonctionnement: 10 bars
- tube recoupable par le bas
- diamètre de la barre de douche: 22 mm
- support de douchette réglable en hauteur grâce au bouton situé sur le côté externe du curseur
- longueur du bras de douche: 398 mm
- bras de douche pivotant
- thermostatique CoolContact: empêche l'échauffement du boîtier du thermostatique, pour plus de sécurité
- thermostatique ShowerTablet Select 400

## Technologie

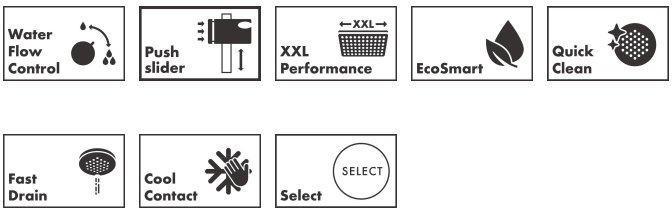


## Types de jet