AXOR

hansgrohe

Marque	hansgrohe
Nom de l'article	**Crometta S** Colonne de douche 240 1jet EcoSmart avec mitigeur thermostatique
Numéro de l'article	27268000
Finition	Chromé
Pos.	1

Photographie du Produit

Plan géométral

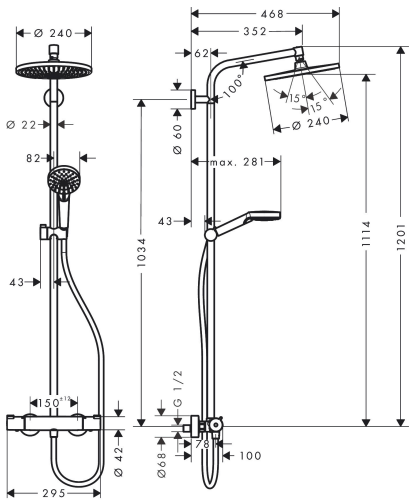

Caractéristiques

- comprenant : douche de tête, douchette, thermostatique de douche, flexible de douche, curseur, barre de douche
- douche de tête Crometta S 240
- taille de la douche de tête: 240 mm
- type de jet douche de tête : jet Rain
- rotule: douche de tête orientable
- l'angle d'inclinaison coulissant peut être ajusté sur 45 °
- débit maximal sous 3 bars de pression: 7,6 l/min
- type de jet douchette: jet Rain, jet IntenseRain
- pression minimum en fonctionnement: 1 bar
- pression maximum en fonctionnement: 10 bars
- tube recoupable par le bas
- diamètre de la barre de douche: 22 mm
- support de douchette réglage en hauteur
- longeur du bras de douche: 350 mm
- thermostatique Ecostat 1001CL
- butée de confort à 40° C
- limiteur d'eau chaude réglable
- convient au chauffe-eau instantané
- entraxe 150 mm ± 12 mm
- sécurité contre le retour de l'eau
- E1, C1, A2, U3
- 2 sorties = 2 fonctions

Technologie

Types de jet