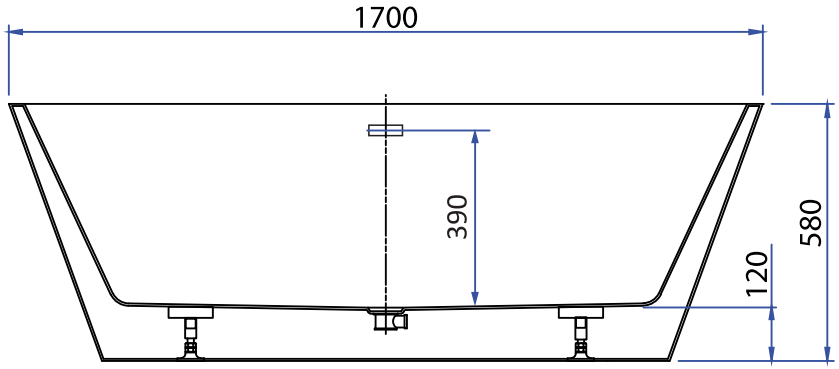

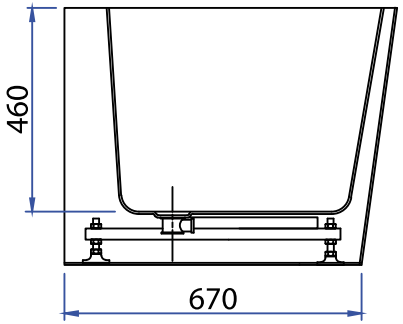

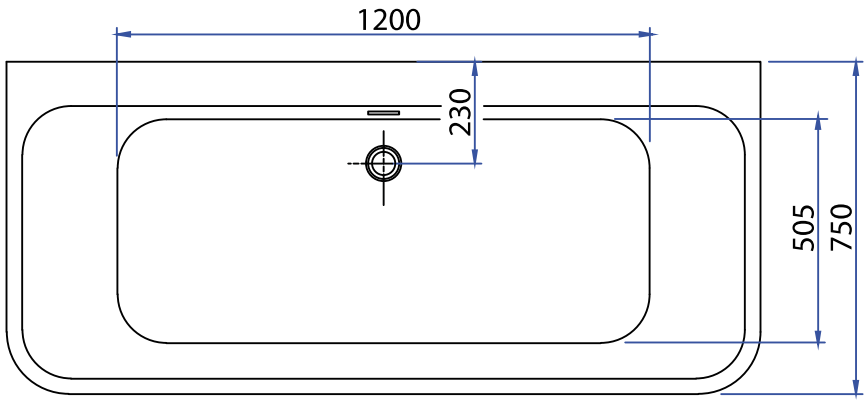

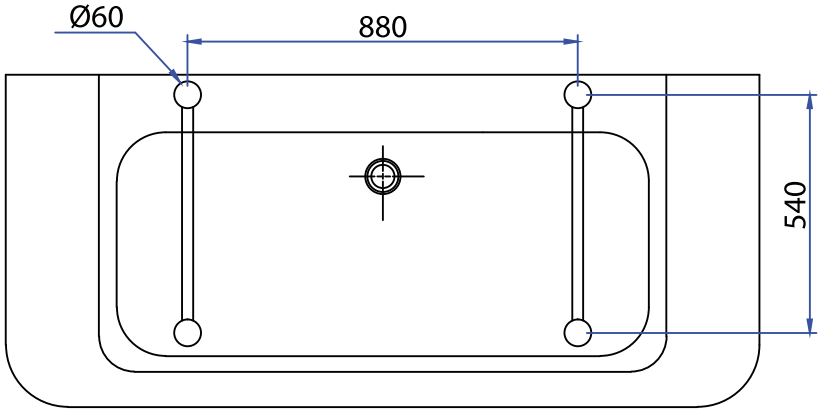

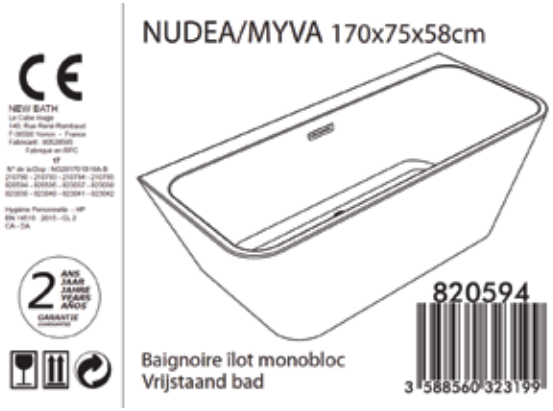

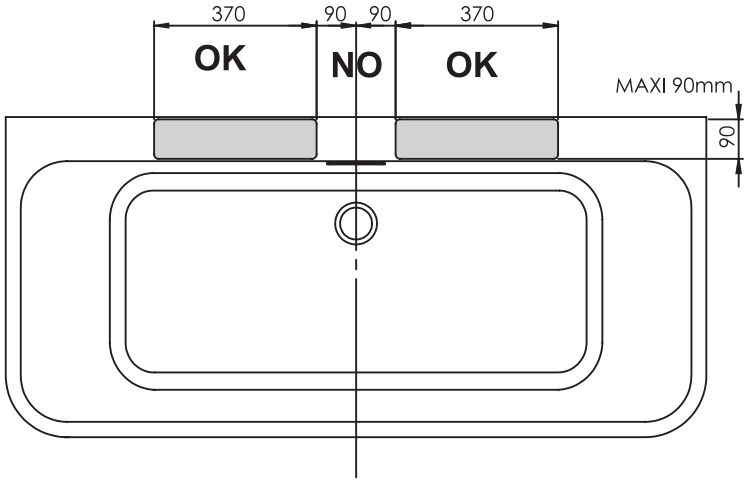

170x75x58 cm

260 litres maxi

Poids: **31,5kg**

patented and registered design

Tolérances générales : +/- 10mm

Dimensions non contractuelles
Dimensions expressed, not binding
Niet contractueel Afmetingen

820594

REV B1 - 2020/01/29th